DETAL 3
POŁACZENIE FUNDAMENT - ODCIĄG
SKALA 1:10

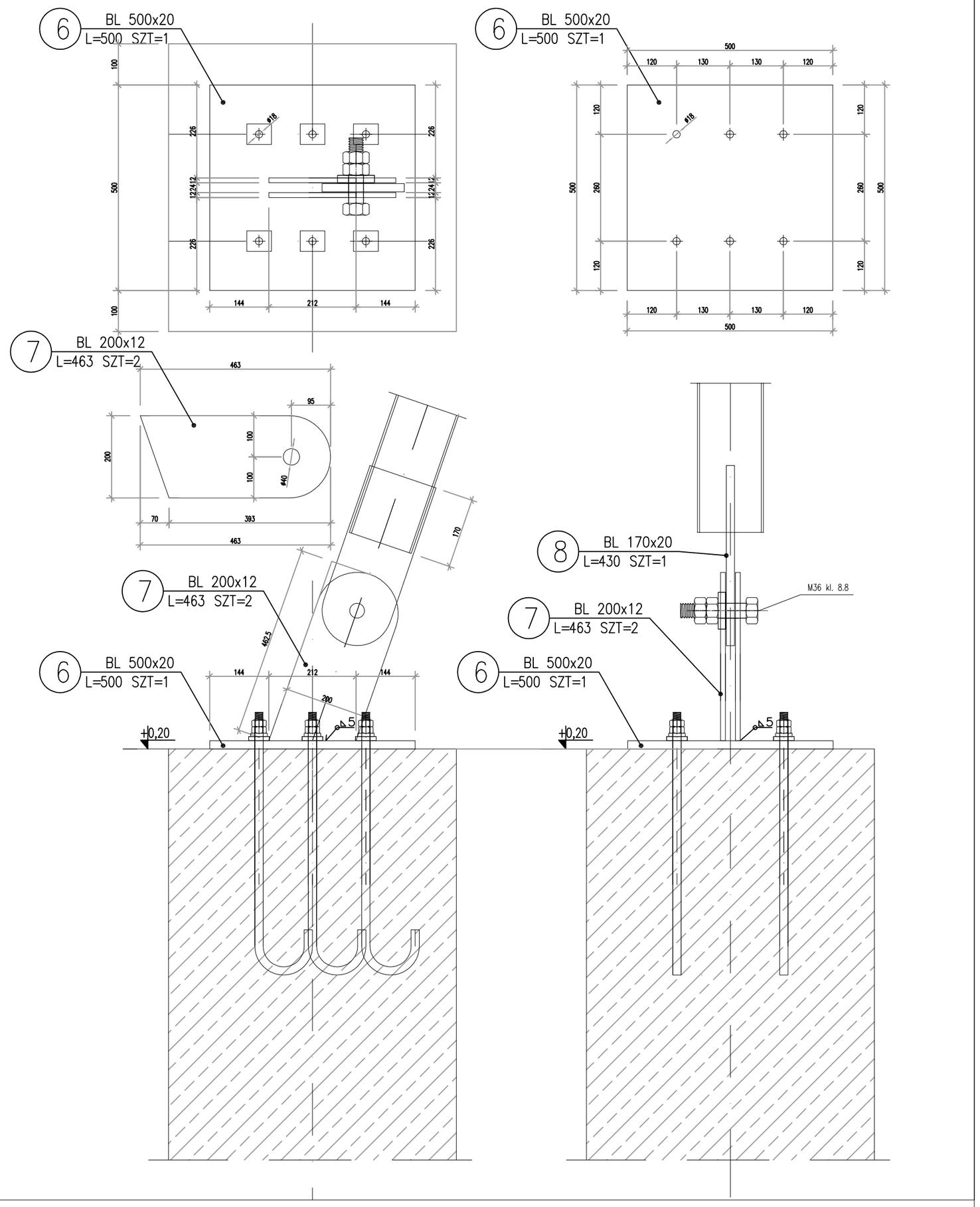

DETAL 4
POŁACZENIE ODCIĄG- BELKA
SKALA 1:10

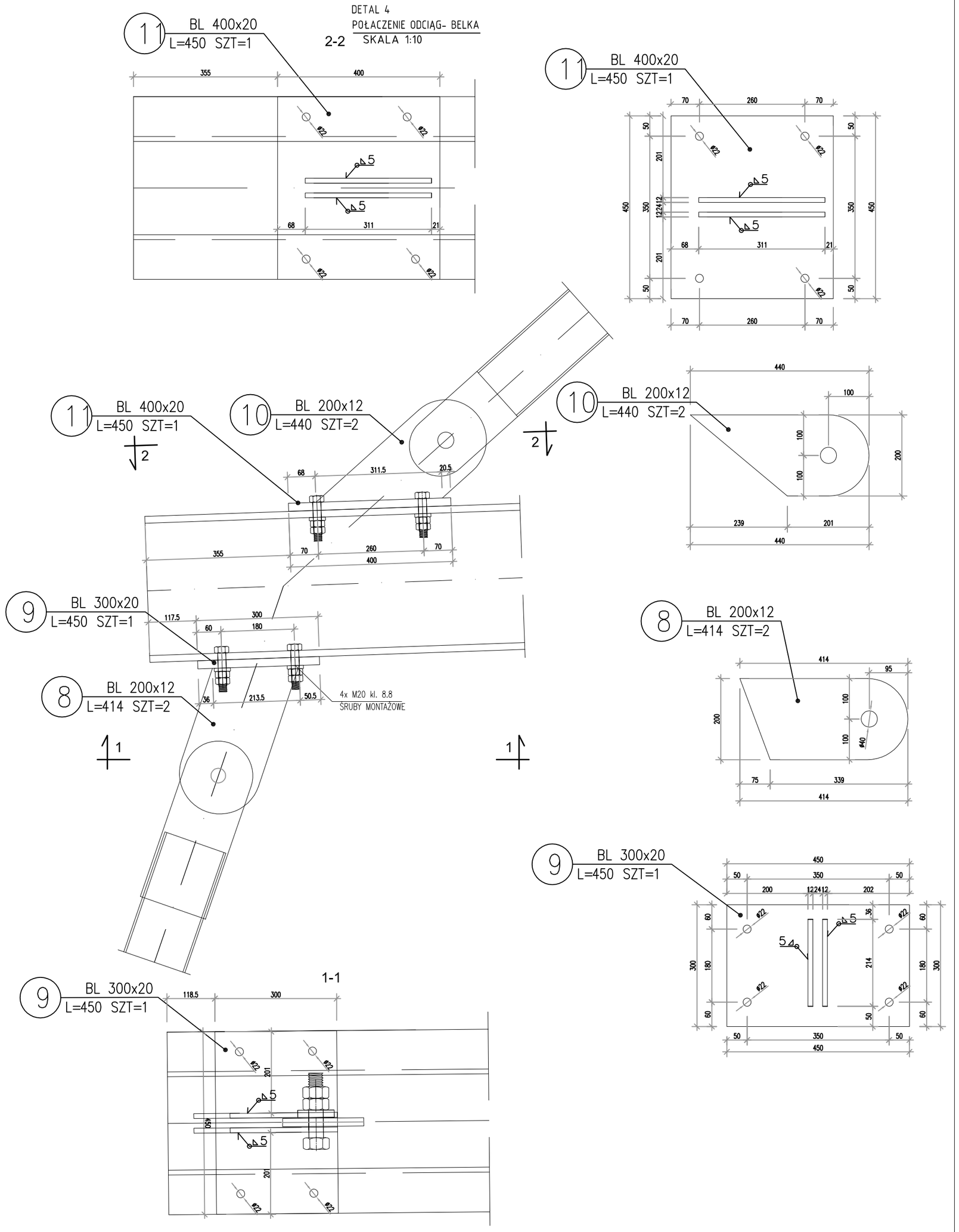

1. PRZED PRZYSTĄPIENIEM DO WYKONYWANIA ROBÓT WYKONAWCA JEST ZOBOWIĄZANY DO ZAPOZNANIA SIĘ Z CAŁOŚCIĄ DOKUMENTACJI WSZYSTKICH BRANŻ.
2. STAL: S355J2 (18G2)
3. W SPRAWACH NIE OKREŚLONYCH DOKUMENTACJĄ OBOWIĄZUJĄ:
   – WARUNKI TECHNICZNE WYKONANIA I ODBIORU ROBÓT BUDOWLANO–MONTAŻOWYCH (WG. MINISTERSTWA D.S. BUDOWNICTWA I INSTYTUTU TECHNIKI BUDOWLANEJ)
   – NORMY POLSKIEGO KOMITETU NORMALIZACYJNEGO
   – INSTRUKCJE, WYTYCZNE, ŚWIADECTWA I ATESTY INSTYTUTU TECHNIKI BUDOWLANEJ
   – INSTRUKCJE, WYTYCZNE I WARUNKI TECHNICZNE PRODUCENTÓW I DOSTAWCÓW MATERIAŁÓW BUDOWLANO–INSTALACYJNYCH
   – PRZEPISY TECHNICZNE INSTYTUCJI KONTROLUJĄCYCH JAKOŚĆ MATERIAŁÓW I WYKONANYCH ROBÓT
4. NIEOZNACZONE SPOINY PACHWINOWE NALEŻY WYKONAĆ O GRUBOŚCI 0,7G CIEŃSZEGO Z ŁĄCZONYCH ELEMENTÓW.

Projekt
PROJEKT TECHNICZNY
PRZEBUDOWY TRYBUN WRAZ Z ZADASZENIEM I OŚWIETLENIEM W MIEJSCOWOŚCI CHORZELE
DZ. NR. 1062/3

Inwestor
GMINA CHORZELE, UL. STANISŁAWA KOMOSIŃSKIEGO 1; 06-330 CHORZELE

Projektant
GRUPA PROEKS
05–270 Marki, ul. Pułaskiego 48a
tel. +48 22 818 74 72,
e–mail: pracownia@proeks.com.pl

ZESPÓŁ PROJEKTOWY	Nr upr.	Podpis
MGR INŻ. JANUSZ SIKORA	KONSTR–BUD ST 125/87	
MGR INŻ. KRZYSZTOF KULIK	KONSTR–BUD SWK/0192/ PWBKb/15	

Tytuł rysunku
DETALE CZĘŚC 2

Numer rysunku
K-06

KONSTRUKCJA

Skala	Data	Nr str.
1:10	05 2022	