Fundament rysunek szalunkowy
1:50

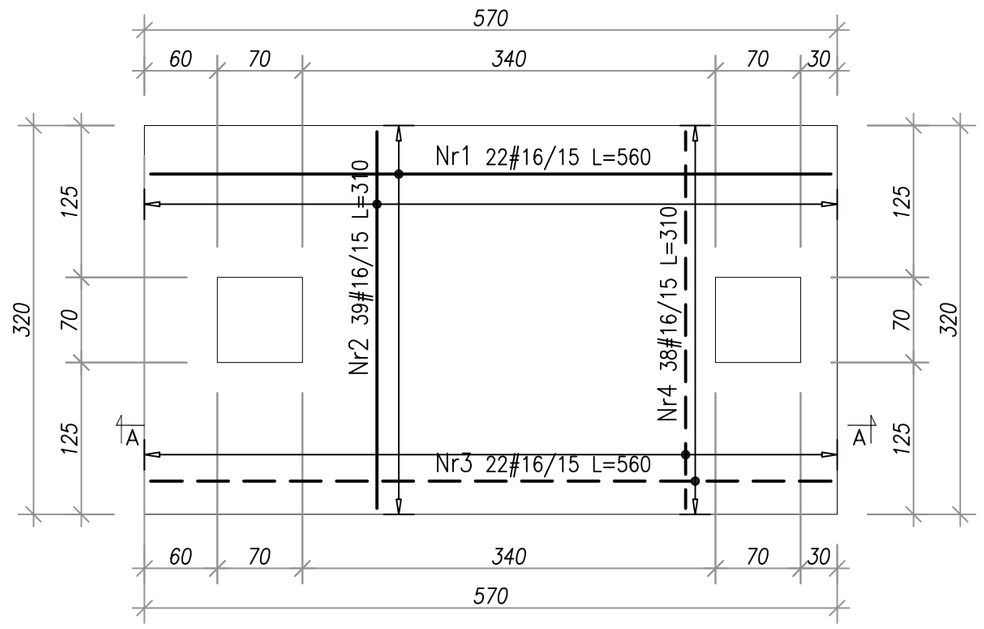

Fundament rysunek szalunkowy
1:50

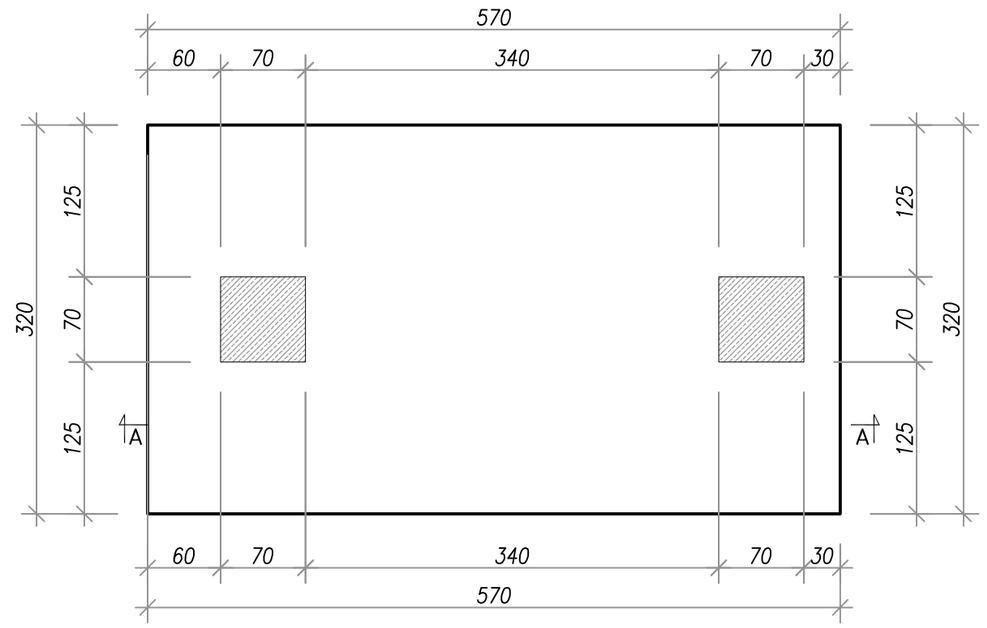

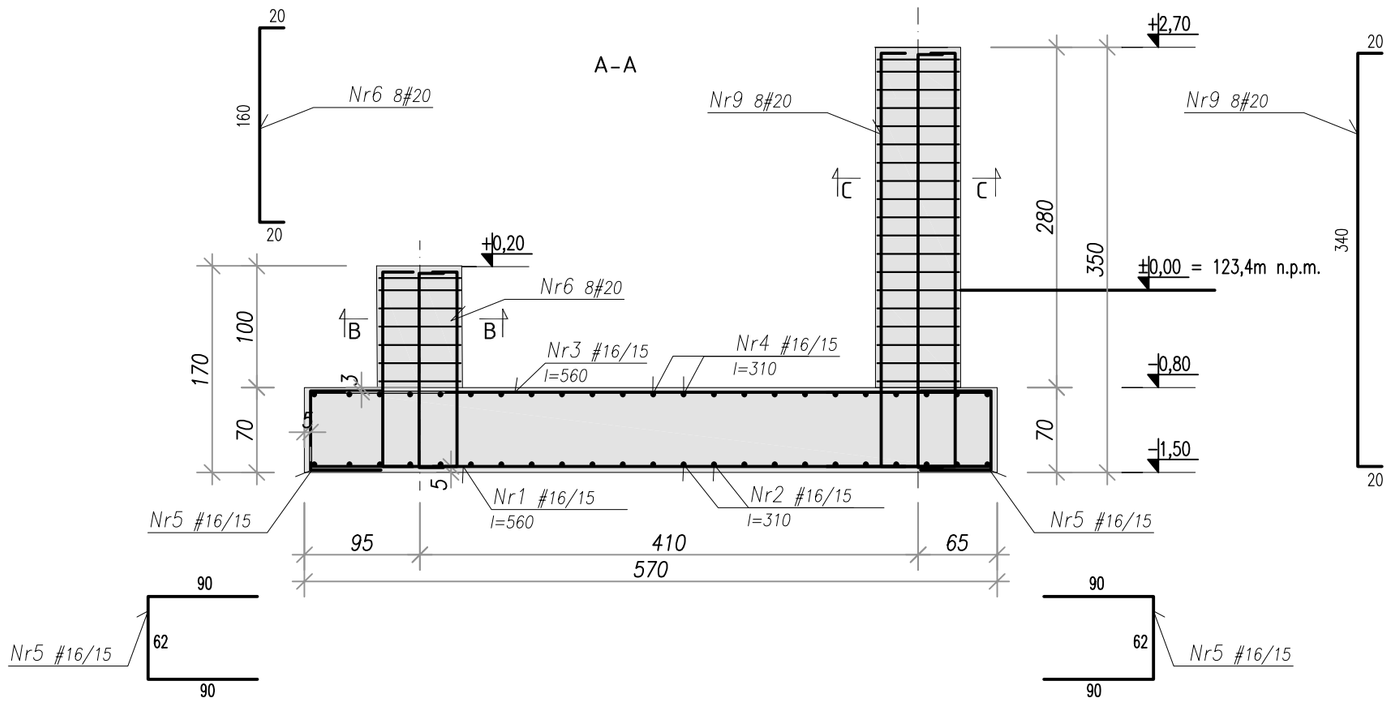

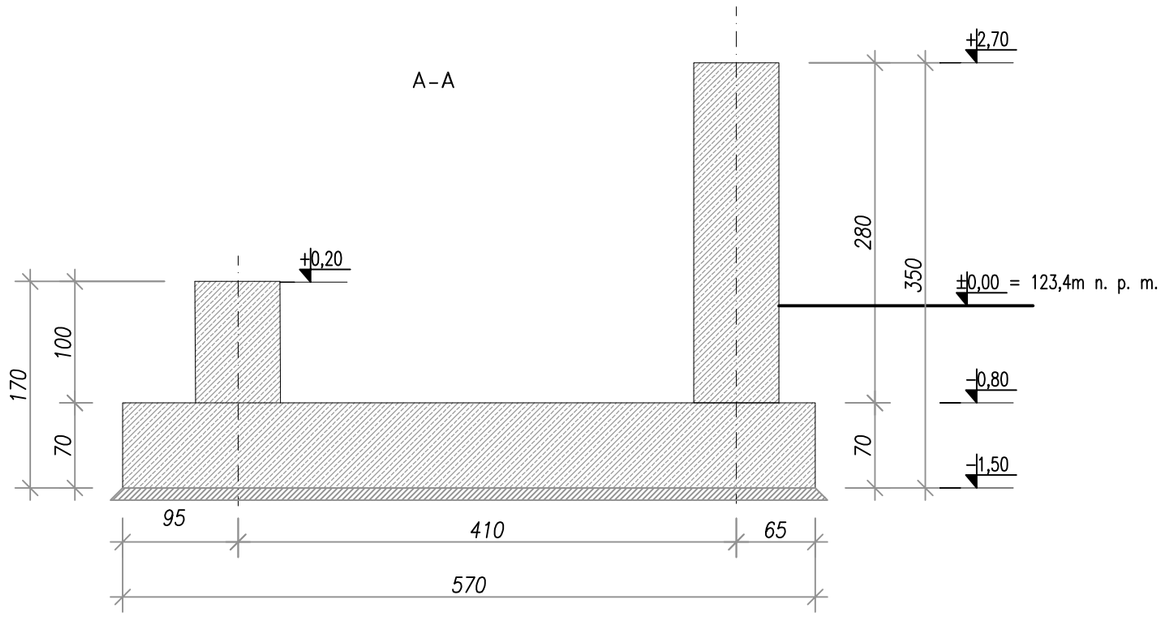

UWAGI:

BETON: FUNDAMENTY – C25/30 (B30) W8 CEMENT O NISKIM CIEPLE HYDRATACJI NP. CEM III/A 32,5N–LH

1. STAL ZBROJENIOWA:
   ø – A0 – St0S–b, # – AIIIN– B500SP.
2. OTULINA ZBROJENIA:
   – FUNDAMENTÓW: – DOLNA 5,0cm, – GÓRNA 4,0cm.
3. DOPUSZCZALNE TOLERANCJE WYMIARÓW:
   – OTULINY: ±1 mm,
   – WYMIARÓW ELEMENTÓW: ±5mm,
   – USTAWIENIA PRĘTÓW SŁUPÓW I ŚCIAN: ±1mm.
4. W FUNDAMENTACH OSADZIĆ KOTWY DO MOCOWANIA SŁUPÓW.
5. PRACE PRZY FUNDAMENTACH NALEŻY WYKONYWAĆ POD NADZOREM GEOTECHNICZNYM. WYKOP MUSI BYĆ ODEBRANY PRZEZ UPRAWIONEGO INŻYNIERA GEOTECHNIKA W CELU POTWIERDZENIA PRZYJĘTYCH PARAMETRÓW GRUNTU.
6. W RAZIE STWIERDZENIA W POZIOMIE POSADOWIENIA GRUNTÓW NIENOŚNYCH NALEŻY JE WYMIENIĆ ZGODNIE Z ZALECENIAMI DOKUMENTACJI GEOTECHNICZNEJ.
7. Z DNA WYKOPU FUNDAMENTOWEGO NALEŻY USUNĄĆ WSZELKIE GRUNTY ZRUSZONE ORAZ EWENTUALNE NASYPY I HUMUSY. PRAWIDŁOWE PRZYGOTOWANIE DNA WYKOPU POWINNO BYĆ UDOKUMENTOWANE W DZIENNIKU BUDOWY.
8. FUNDAMENTY POSADOWIĆ NA WARSTWIE BETONU PODKŁADOWEGO B10 gr.10cm
9. FUNDAMENTY OBSYPAĆ GRUNTEM NASYPOWYM ZAGĘSZCZANYM WARSTWAMI. STOPIEŃ ZAGĘSZCZENIA GRUNTU Is=0.97.
10. WSZYSTKIE ROBOTY WYKONYWAĆ ZGODNIE Z ZASADAMI SZTUKI BUDOWLANEJ, POD NADZOREM UPRAWNIONEJ OSOBY.
11. RYSUNKI ROZPATRYWAĆ Z POZOSTAŁĄ DOKUMENTACJA KONSTRUKCYJNĄ.
12. PRZED PRZYSTĄPIENIEM DO WYKONYWANIA ROBÓT WYKONAWCA JEST ZOBOWIĄZANY DO ZAPOZNANIA SIĘ Z CAŁOŚCIĄ DOKUMENTACJI WSZYSTKICH BRANŻ.
13. W PRZYPADKU PRZERW W BETONOWANIU DŁUŻSZYCH NIŻ 8 GODZIN NALEŻY STOSOWAĆ MATERIAŁY SZCZEPNE DO BETONU TYPU "SIKA MONO TOP 610"
14. W SPRAWACH NIE OKREŚLONYCH DOKUMENTACJĄ OBOWIĄZUJĄ:
    – WARUNKI TECHNICZNE WYKONANIA I ODBIORU ROBÓT BUDOWLANO–MONTAŻOWYCH (WG. MINISTERSTWA DS BUDOWNICTWA I INSTYTUTU TECHNIKI BUDOWLANEJ)
    – NORMY POLSKIEGO KOMITETU NORMALIZACYJNEGO
    – INSTRUKCJE, WYTYCZNE, ŚWIADECTWA I ATESTY INSTYTUTU TECHNIKI BUDOWLANEJ
    – INSTRUKCJE, WYTYCZNE I WARUNKI TECHNICZNE PRODUCENTÓW I DOSTAWCÓW MATERIAŁÓW BUDOWLANO–INSTALACYJNYCH
    – PRZEPISY TECHNICZNE INSTYTUCJI KONTROLUJĄCYCH JAKOŚĆ MATERIAŁÓW I WYKONANYCH ROBÓT
15. WYMAGANA DŁUGOŚĆ ZAKŁADÓW:
    #8 – 45CM; #12 – 70CM; #16 – 90CM;
    #20CM –110CM

B–B

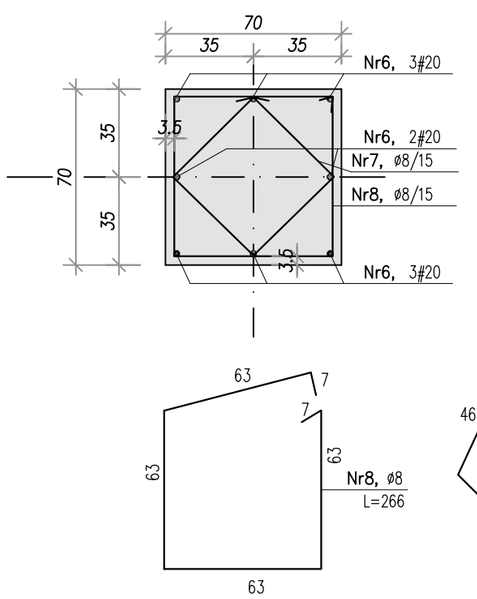

A–A

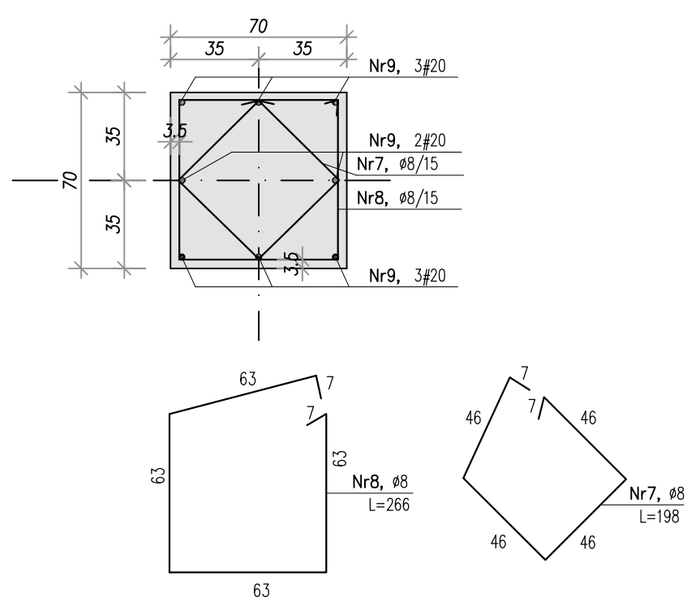

WYKAZ STALI ZBROJENIOWEJ

Obiekt:
ZADASZENIE TRYBUN CHORZELE
STOPA FUNDAMENTOWA
ZESTAWIENIE DLA 1 SZT

Rys. Zbrojenie
Nr rys. K–10
Strona 1
Data 14.03.2018
Wyk K.K.

Nr	ø [mm]	Klasa stali	Sztuk	Kształt [cm]	Długość [cm]	Długość całkowita [m] 8	10	16	20			
1	#16	A IIIN	44	560	560			246.4				
2	#16	A IIIN	78	310	310			241.8				
3	#16	A IIIN	44	560	560			246.4				
4	#16	A IIIN	76	310	310			235.6				
5	#16	A IIIN	120	62 90	242			290.4				
6	#20	A IIIN	8	20 160 20	200				16			
7	#8	A IIIN	26	7 46 46	198	51.48						
8	#8	A IIIN	26	7 63 63	266	69.16						
9	#20	A IIIN	8	20 340 20	380				30.4			
12	#10	A IIIN	55	25 55 25	185		101.75					
				Długość ogółem [m]		120.64	101.75	1260.6	46.4			
				Ciężar 1mb [kg]		0.395	0.617	1.58	2.47			
				Ciężar ogółem [kg]		47.7	62.8	1991.7	114.6			
				Ciężar wg klas stali [kg]		(A IIIN) 2216.8						
				Ciężar razem [kg]		2216.8						

Projekt
PROJEKT TECHNICZNY
PRZEBUDOWY TRYBUN WRAZ Z ZADASZENIEM I OŚWIETLENIEM W MIEJSCOWOŚCI CHORZELE
DZ. NR. 1062/3

Inwestor
GMINA CHORZELE, UL. STANISŁAWA KOMOSIŃSKIEGO 1; 06-330 CHORZELE

Projektant

GRUPA PROEKS
05-270 Marki, ul. Pułaskiego 48a
tel. +48 22 818 74 72,
e-mail: pracownia@proeks.com.pl

ZESPÓŁ PROJEKTOWY	Nr upr.	Podpis
MGR INŻ. JANUSZ SIKORA	KONSTR–BUD ST 125/87	
MGR INŻ. KRZYSZTOF KULIK	KONSTR–BUD SWK/0192/ PWBKb/15	

Tytuł rysunku
STOPA FUNDAMENTOWA ST-1
szt 13

Numer rysunku
K-10

KONSTRUKCJA

Skala	Data	Nr str.
1:25	05 2022	